http://www.dol-celeb.com
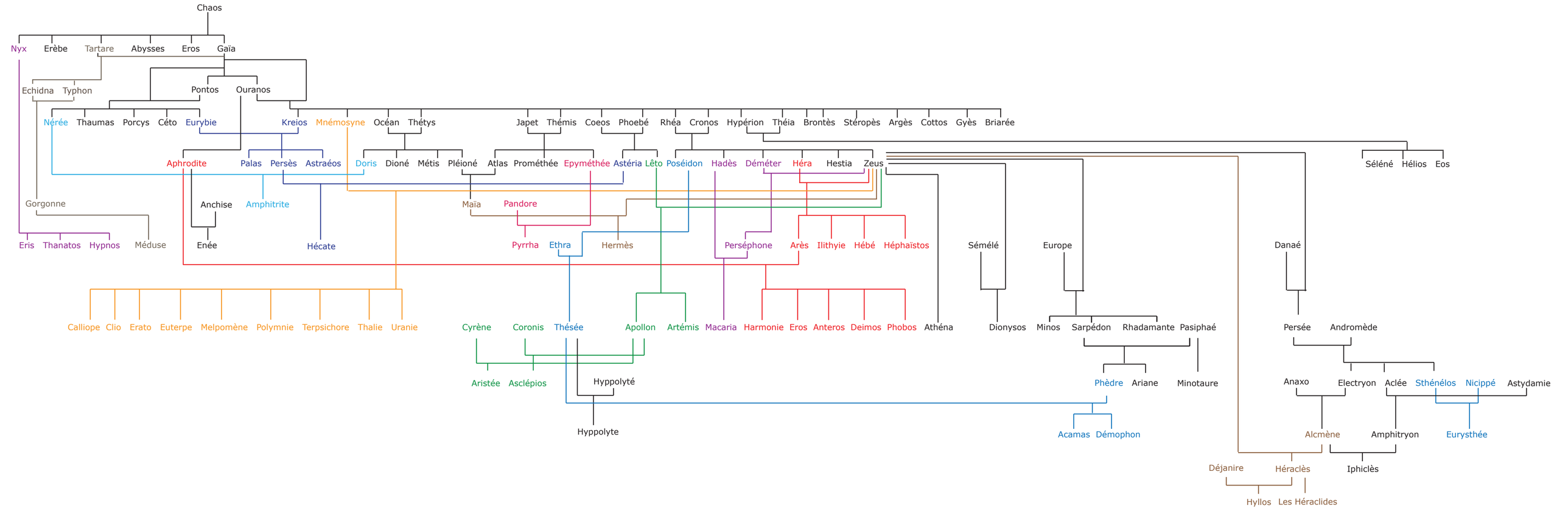
Généalogie des dieux et héros de la mythologie grecque